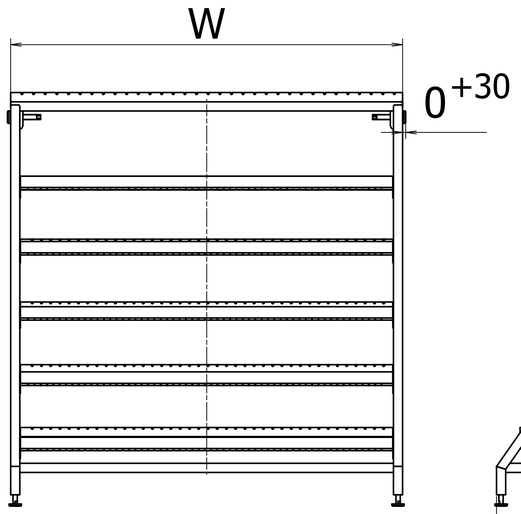

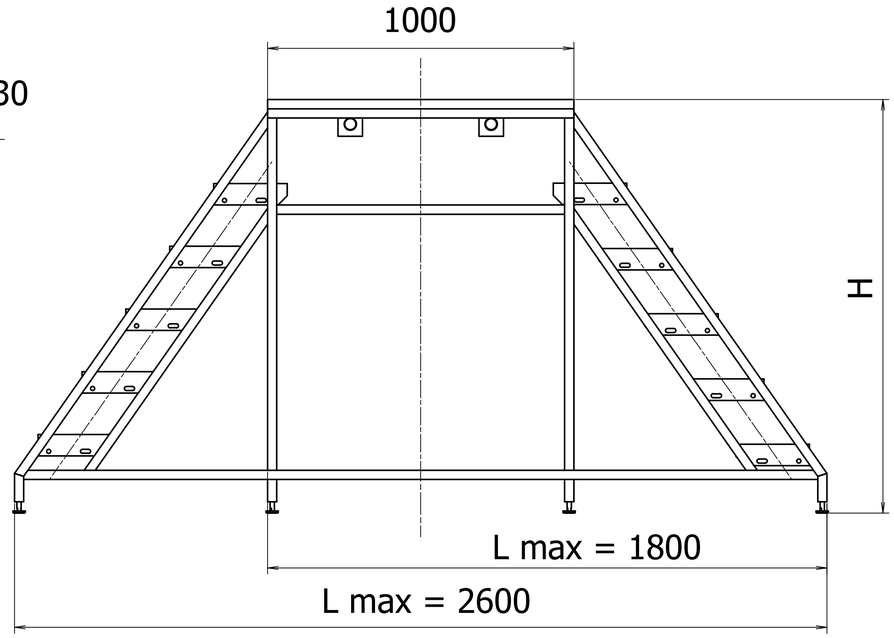

VARIANTS 1
(abās malās kāpnes)

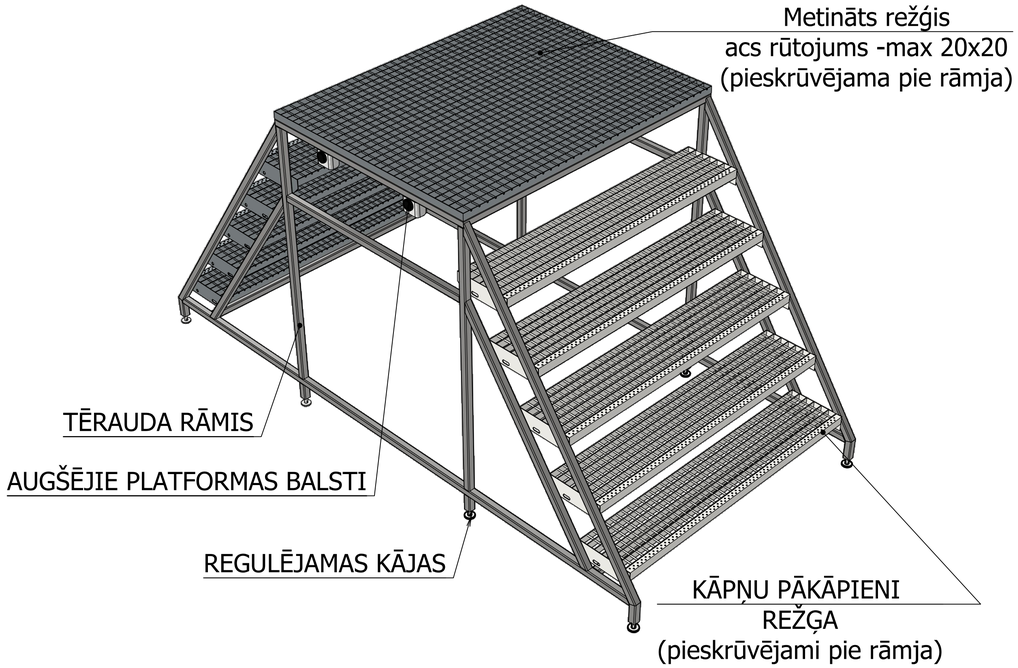

Tiltiņa tips	Remontbedres Nr.	Remontbedres izmēri A	Remontbedres izmēri B	Tiltiņa izmēri W	Tiltiņa izmēri H
VARIANTS 1	6	1220	1340	1200	1340
VARIANTS 2	7	1300	1350	1280	1350

VARIANTS 2
(kāpnes vienā malā)

I (1:3)

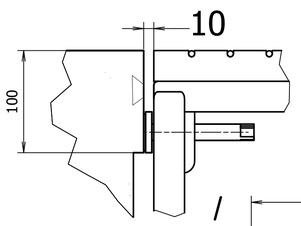

Remontbedre
M(1:12)

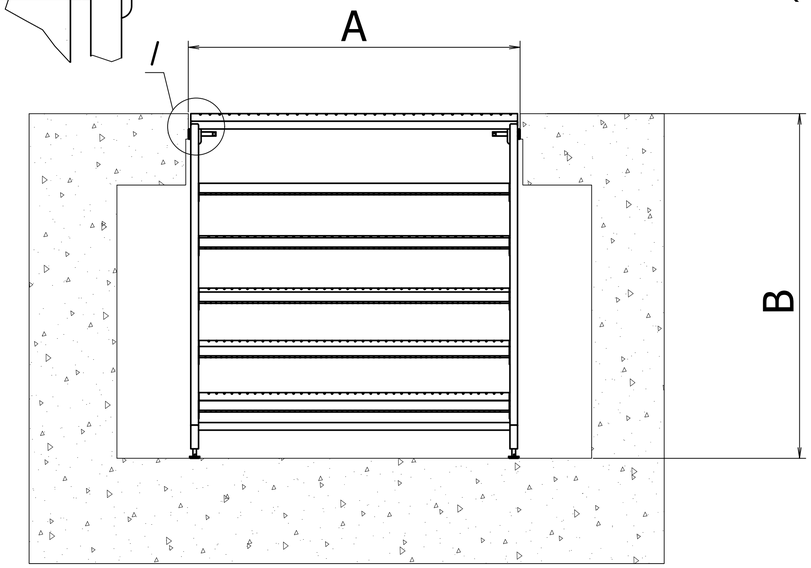

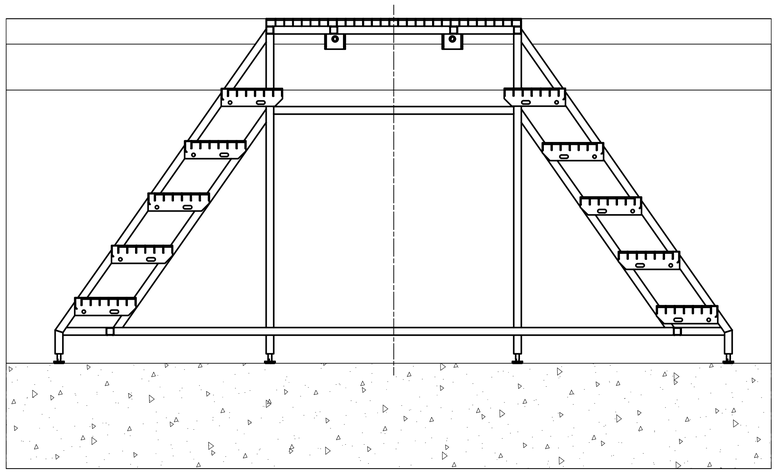

1. Celtspēja - 250 kg.
2. Jāatbilst CE sertifikācijas prasībam, jābūt attiecīgi marķētām

Izm.	Lapa	Dokum.Nr.	Paraksts	Dat.	Remontbedres tiltiņs ar sānu pakāpieniem	Lit.	Masa	Mērogs
Izstr.		A. Rocis		12.05.25				1:10
Pārb.		A. Tipainis				Lapa	Lapu sk.	
					RĪGAS SATIKSME			